Boîtier 3 points E3P19D080080A (Droit)
E3P19G080080A (Gauche)

Clé prisonnière à l'ouverture
Acier galvanisé

Photo : boîtier gauche
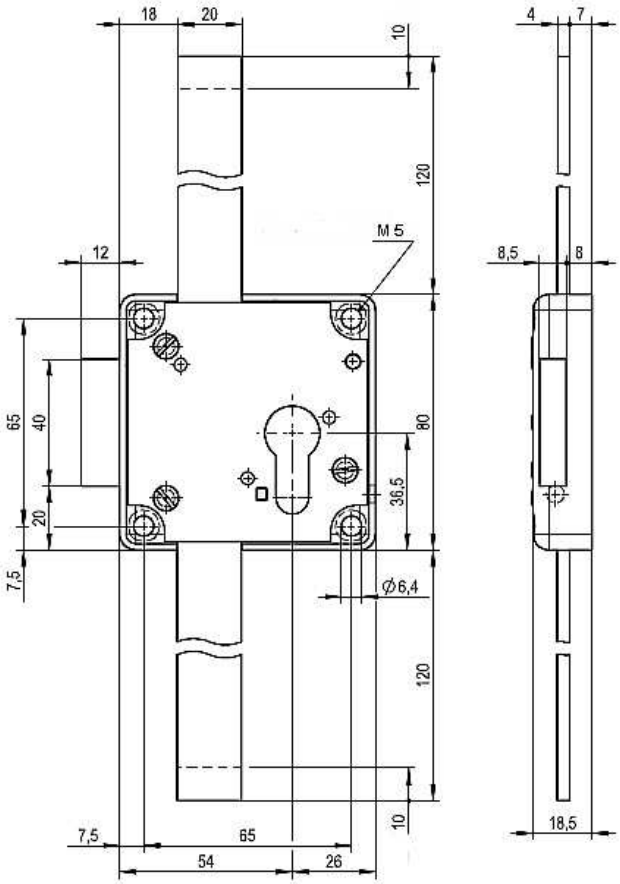
Plan : boîtier droit